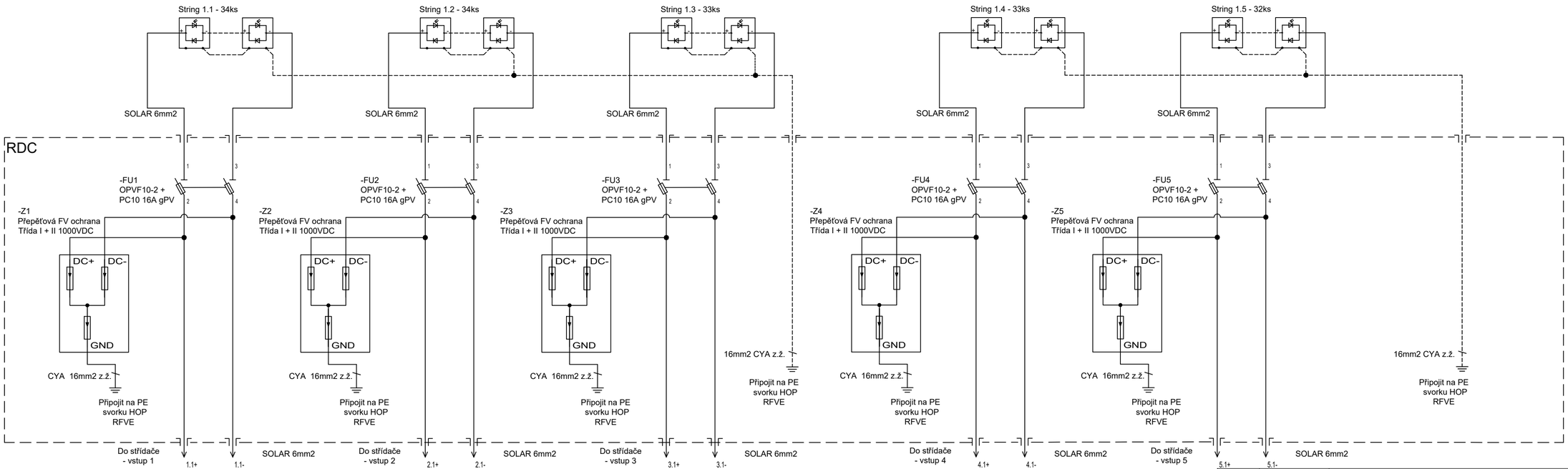

Č. REV:	DATUM REVIZE:		ZAPRACOVAL:

KEROSIN	VYPRACOVAL: KEROSIN s.r.o.	ZODPOVĚDNÝ PROJEKTANT: Ing. Zdeněk Tulis	AUTORIZACE:
NÁZEV AKCE:	FVE Domov seniorů		
INVESTOR:	EKOLTES Hranice a.s., Zborovská 606, Hranice I-Město, 753 01 Hranice,IČO:61974919		
MÍSTO STAVBY:	Jungmannova 1805, 75301 Hranice I-Město, Olomoucký Kraj, Česko		
STUPEŇ:	Dokumentace pro výběr zhotovitele		
OBJEKT:	Domov seniorů	DATUM: 9/2025	MĚŘÍTKO:
PROFESE:	Silnoproudá elektroinstalace FVE	Č. ZAKÁZKY 2025074	POČET A4
VÝKRES/OBSAH : Schéma zapojeni DC		ČÍSLO VÝKRESU: D2.1.004	PARÉ:

	KS	FVE PANEL
STRING 1.1	34	Fotovoltaický Panel - 600Wp
STRING 1.2	34	Fotovoltaický Panel - 600Wp
STRING 1.3	33	Fotovoltaický Panel - 600Wp
STRING 1.4	33	Fotovoltaický Panel - 600Wp
STRING 1.5	32	Fotovoltaický Panel - 600Wp
	166	

Format A4x3 297x630